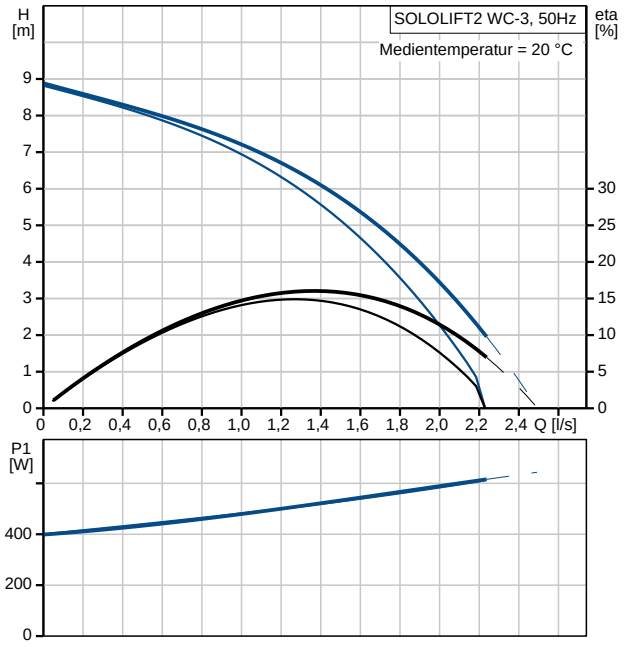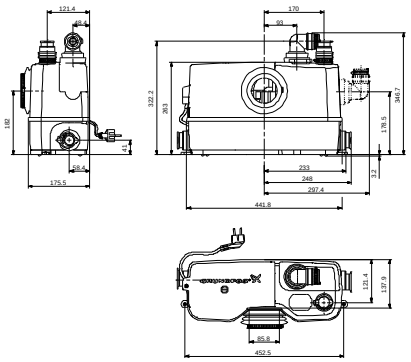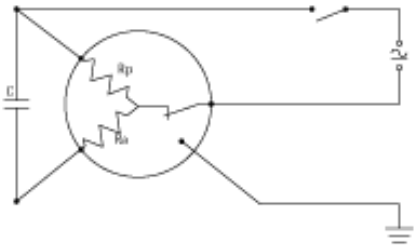Beschreibung	Daten
Produktbezeichnung:	SOLOLIFT2 WC-3
Produktnummer:	97775315
EAN Nummer:	5710624187241
Preis:	auf Anfr.
Technische Daten:	
Maximale Förderhöhe:	8.5 m
Prüfkennzeichen auf dem Typenschild:	CE
Kennlinientoleranz:	ISO 9906:2012 Grade 3B
Installation:	
Anschluss Saugstutzen:	32/36/40, 36/40/50, DN 100
Anschluss Druckstutzen:	22/25/28/32/36/40
Aderanzahl:	3X0,75MM2
Fördermedium:	
Maximale Medientemperatur:	50 °C
Medientemperatur:	20 °C
Dichte:	998.2 kg/m³
Elektrische Daten:	
Leistungsaufnahme P1:	0.62 kW
Netzfrequenz:	50 Hz
Nennspannung:	1 x 220-240 V
Nennstrom:	3 A
Cos phi - Leistungsfaktor:	0,92
Nenn-Drehzahl:	2800 1/min
Schutzart (IEC 34-5):	IP44
Isolationsklasse (IEC 85):	F
Temperaturschutz:	THERMIK S06-150-05
Kabellänge:	1.2 m
Kabeltyp:	H05VV-F
Art des Kabelsteckers:	TYPE F (SCHUKO)
Sonstiges:	
Nettogewicht:	7.3 kg
Bruttogewicht:	9.15 kg
Verkaufsregion:	International